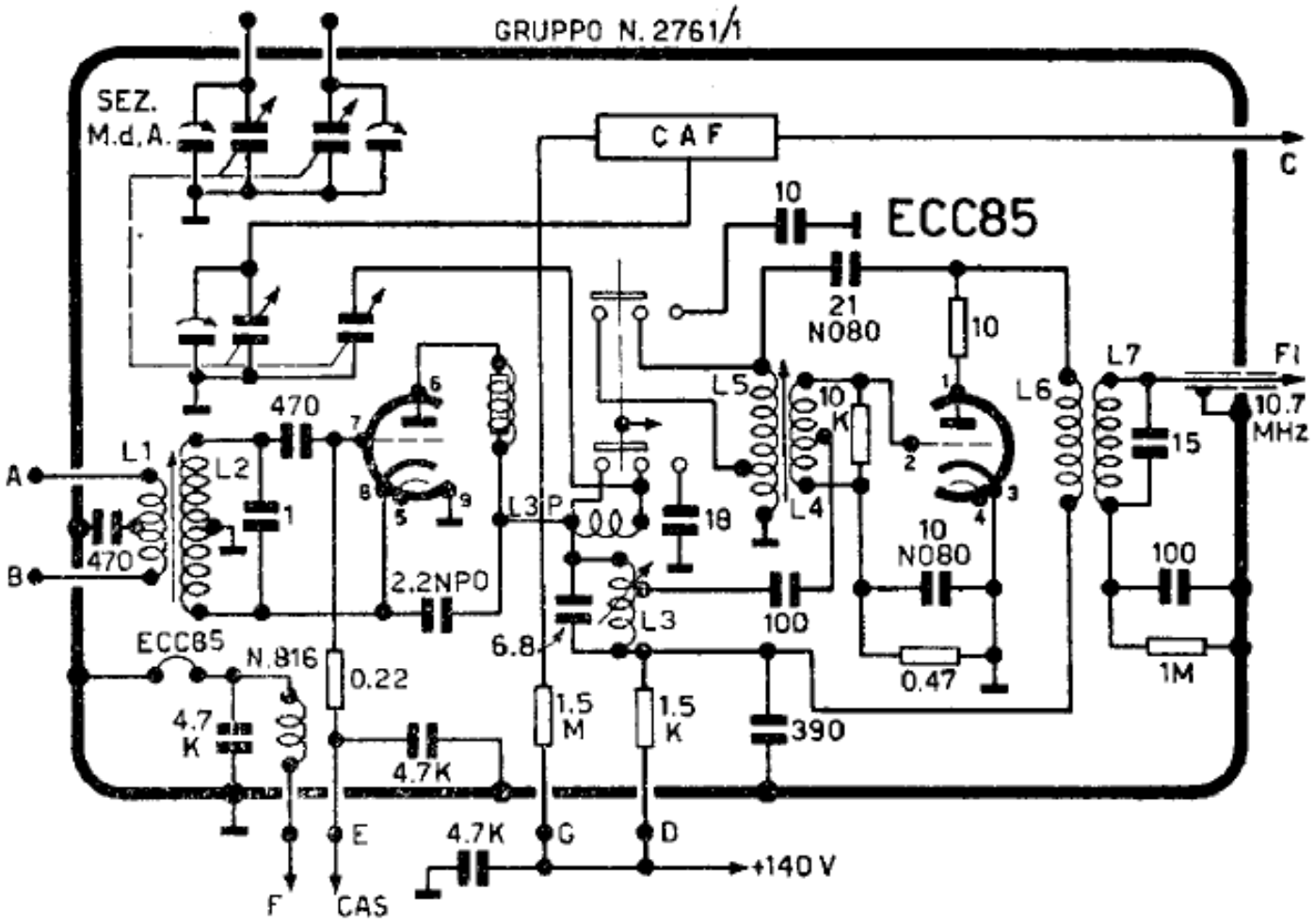
GRUPPO N. 2761/1
SEZ. M.d.A.
CAF
C
10
ECC85
21 N080
10
L5
L6
L7
FI
10.7 MHz
470
L1
L2
A
B
470
1
L3P
18
L4
10 K
10 N080
15
100
2.2NPO
L3
100
6.8
ECC85
N.816
0.22
0.47
1M
4.7 K
1.5 M
1.5 K
390
4.7K
E
4.7K
G
D
+140 V
F
CAS

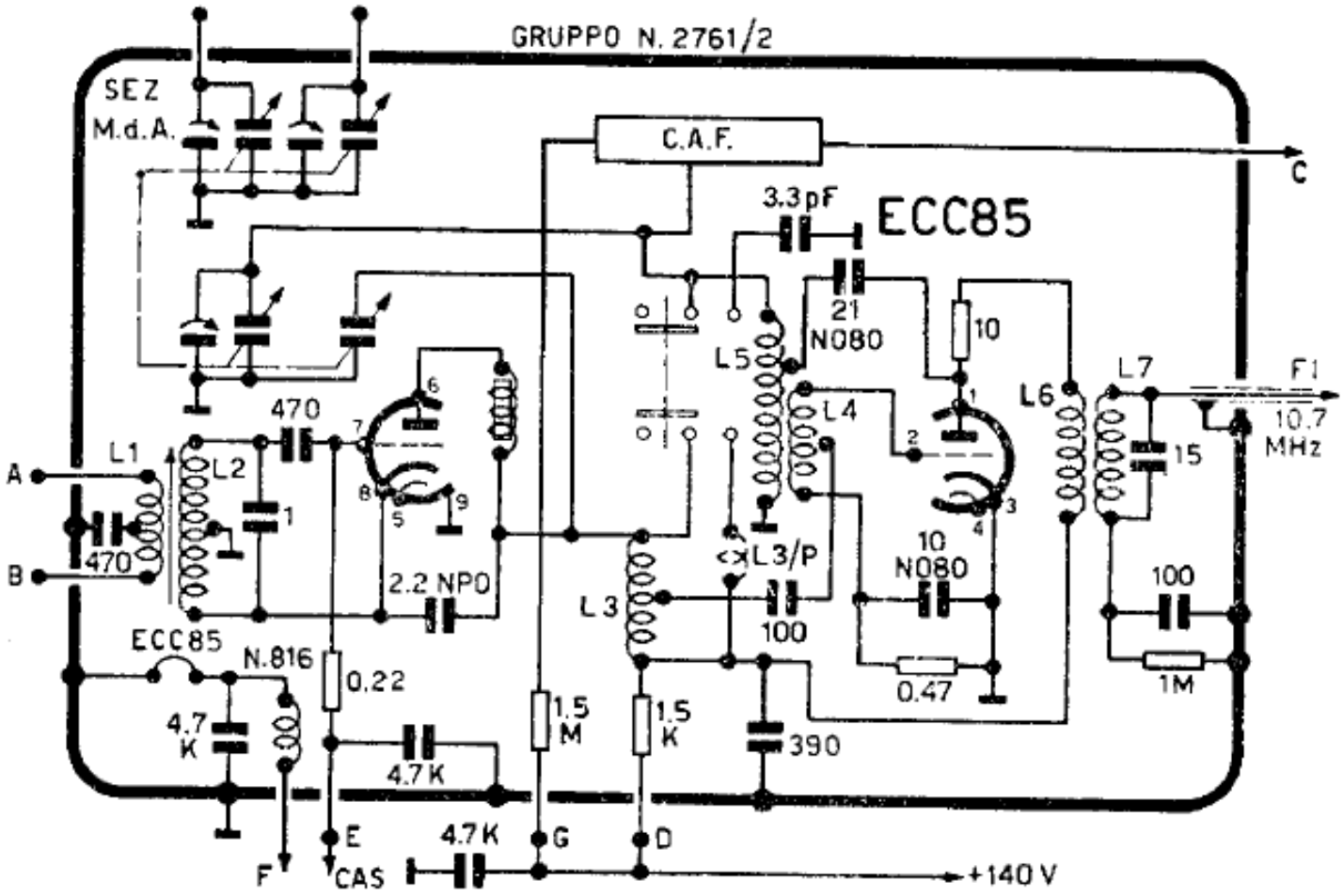
GRUPPO N. 2761/2
SEZ M.d.A.
C.A.F.
C
3.3pF
ECC85
21 N080
10
L5
L4
L6
L7
FI
10.7 MHz
470
L1
L2
A
B
470
1
L3/P
10 N080
15
100
2.2 NPO
L3
100
ECC85
N.816
0.22
0.47
1M
4.7 K
1.5 M
1.5 K
390
4.7 K
E
4.7K
G
D
+140 V
F
CAS